Характеристика	Значение
Напряжение питания	230V AC
Источник питания	Встроенный
Сечение питающего кабеля	не менее 0,75 мм2
Возможность сквозного подключения	Нет
Мощность	40 Вт
Питающий ток (при выносном блоке)	700 мА

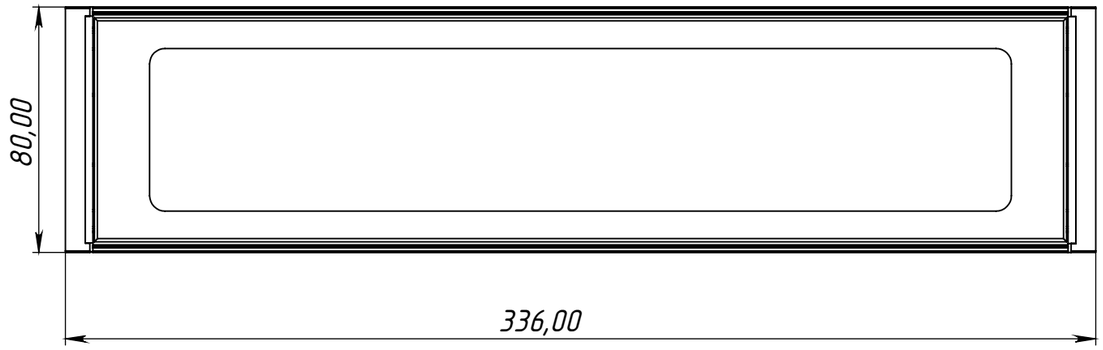

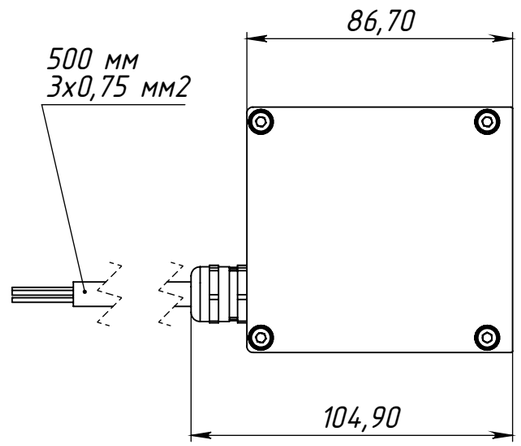

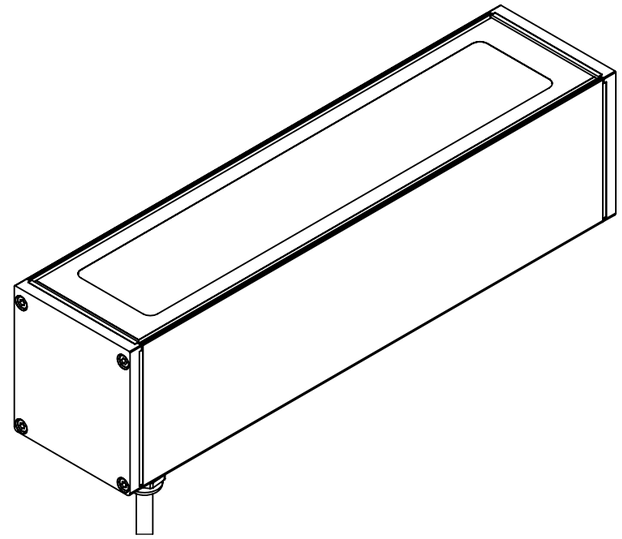

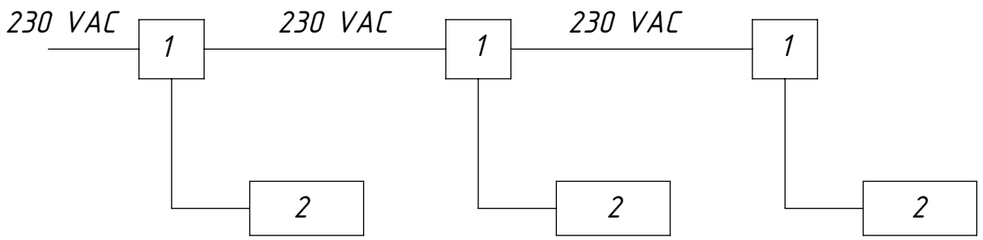

1 - коммутационная коробка
2 - светильник Lego

Изм.	Лист	№ докум.	Подп.	Дата
Разраб.				
Пров.				
Утв.				

Lego 8x2

Лит.	Масса	Масштаб
Лист 1	Листов 1	

RUEL Lighting

Перв. примен.
Справ. №
Подп. и дата
Инв. № дубл.
Взам. инв. №
Подп. и дата
Инв. № подл.

Копировал
Формат А3